外形寸法図 (1/10)

teka

3口 IH クッキングヒーター
型式　IR 9330.1 HS

平面図

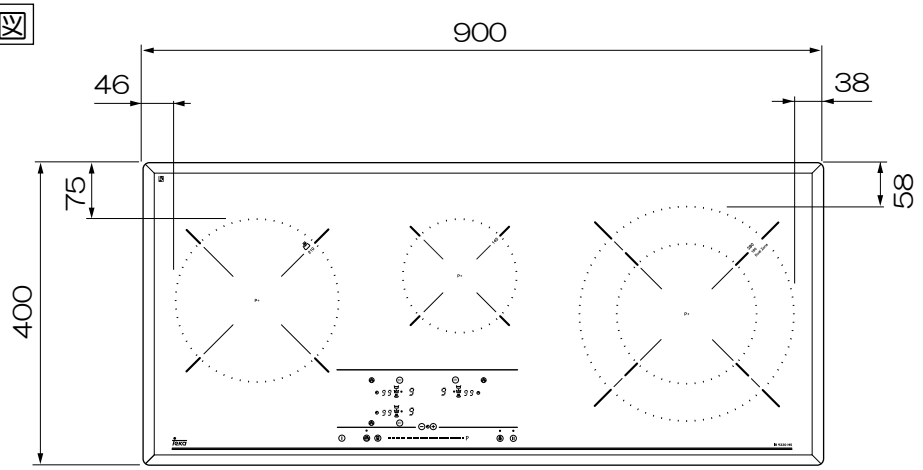

側面図

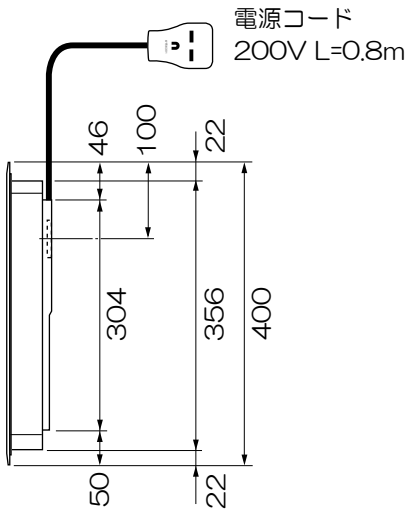

背面図

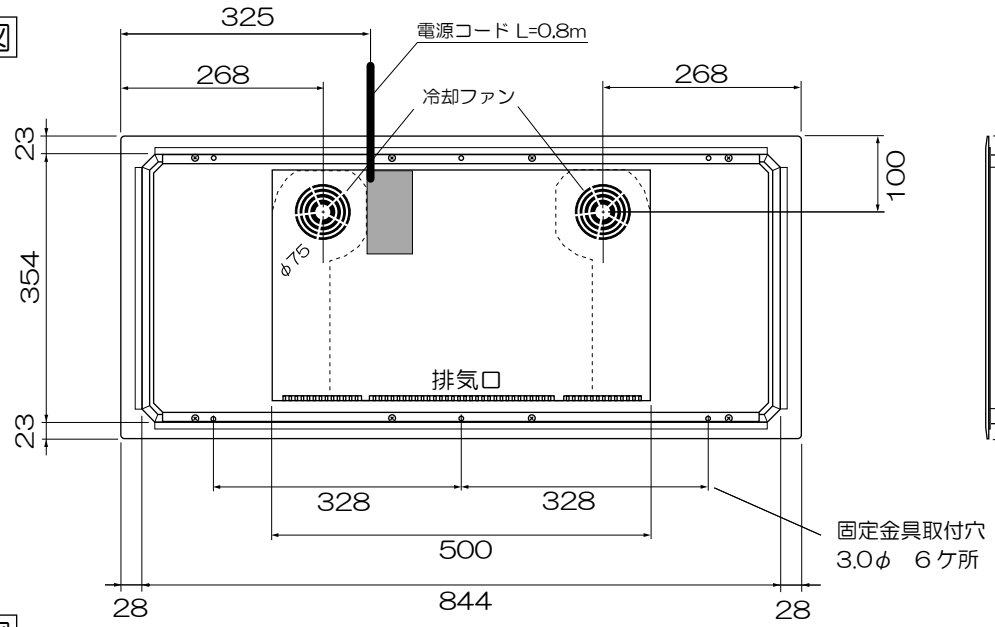

正面図

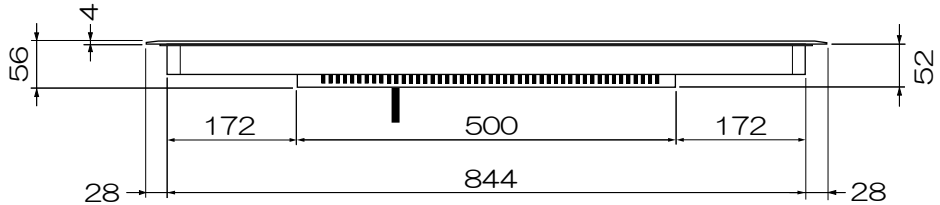

仕様		
電源　V / Hz		単相200V　50/60Hz（共通）
定格消費電力	最大計	5.9 kW
	コンロ 左（21cm）	1.9 kW（パワー運転時 2.7 kW）
	コンロ 中（14.5cm）	1.1 kW（パワー運転時 1.6 kW）
	コンロ 右（18cm）	1.3 kW（パワー運転時 1.7 kW）
	ﾀﾞﾌﾞﾙｿﾞｰﾝ（28cm）	2.2 kW（パワー運転時 3.0 kW）
設置方法		ドロップイン専用
接続方法		コンセント接続 30A
電源コード		0.8 m
外形寸法（W x D x H）		900 x 400 x 56 (mm)
開口寸法（W x D x H）		860 x 380 x 80 (mm) ‹R10
質量		11.9 kg

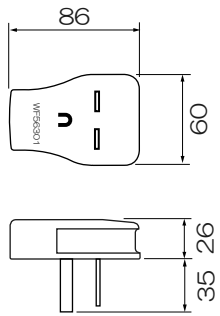

プラグ：WF 56301
（パナソニック品番）
200V 30A 2極・接地極付

電源コード：
L=0.8m
H05RR-F　5G1.5 ㎟
耐軽度負荷ゴムシースケーブル

2018.9.1